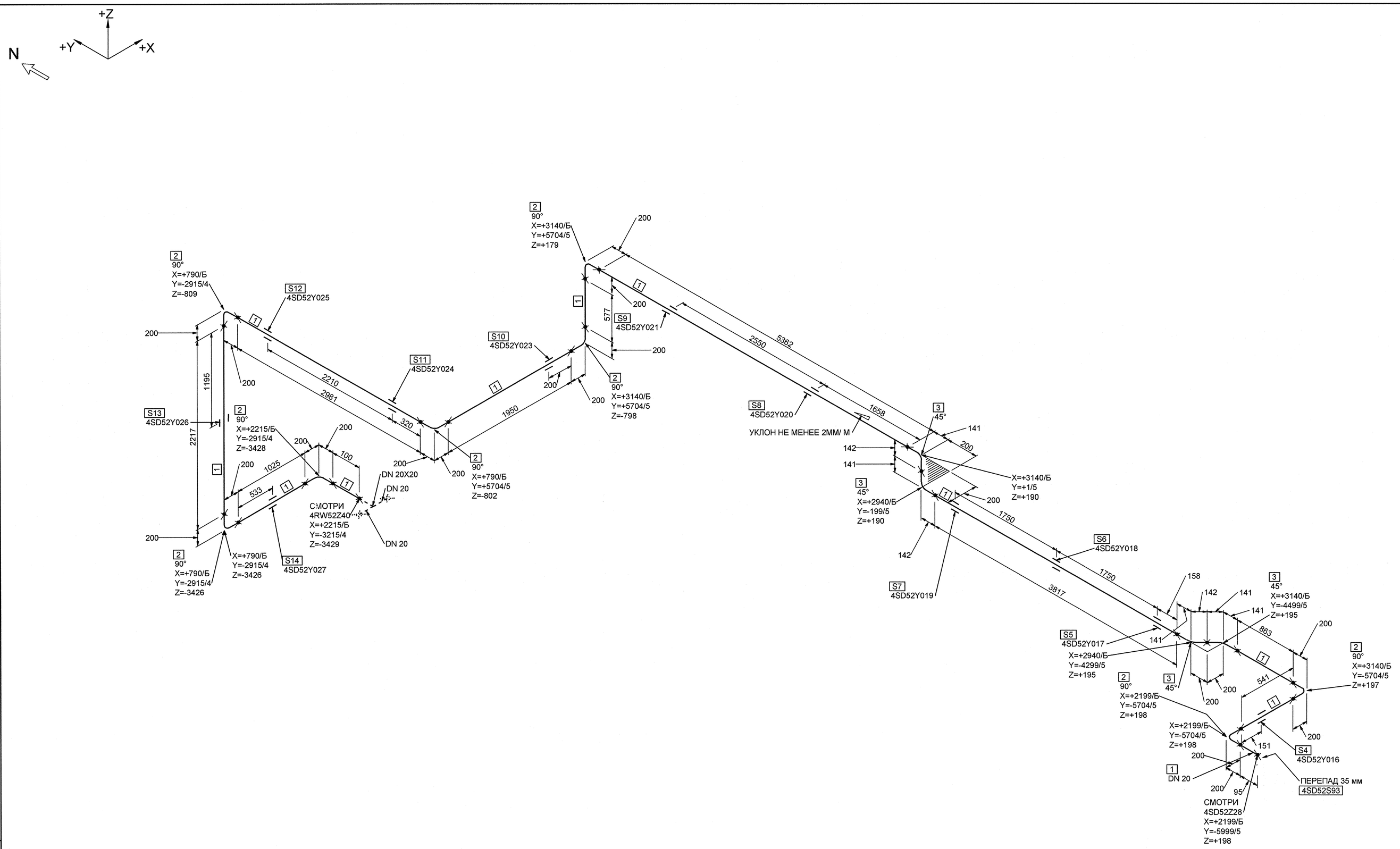


## СПЕЦИФИКАЦИЯ ДЕТАЛЕЙ И ОПОР

| ПОЗ. | НАИМЕНОВАНИЕ | КОЛ. | МАТЕРИАЛ | МАССА ЕД-ЦЫ, кг |
|---|---|---|---|---|
| 1 | ОСТ 34-42-658-84 ТРУБА 25х2 | 19.528 М | 20ТУ 14-3-190-2004 | 1.13 |
| 2 | ОСТ 34-42-661-84 ОТВОД 90° 25х2.0-100х100-357-4 | 8 | 20ТУ 14-3-190-2004 | 0.40 |
| 3 | ОСТ 34-42-661-84 ОТВОД 45° 25х2.0-100х100-279-4 | 4 | 20ТУ 14-3-190-2004 | 0.31 |
| 4 | 4SD52Y016 ОПОРА НЕПОДВИЖНАЯ | 1 | | - |
| 5 | 4SD52Y017 ОПОРА СКОЛЬЗЯЩАЯ НАПРАВЛЯЮЩАЯ | 1 | | - |
| 6 | 4SD52Y018 ОПОРА СКОЛЬЗЯЩАЯ НАПРАВЛЯЮЩАЯ | 1 | | - |
| 7 | 4SD52Y019 ОПОРА СКОЛЬЗЯЩАЯ НАПРАВЛЯЮЩАЯ | 1 | | - |
| 8 | 4SD52Y020 ОПОРА НЕПОДВИЖНАЯ | 1 | | - |
| 9 | 4SD52Y021 ОПОРА СКОЛЬЗЯЩАЯ НАПРАВЛЯЮЩАЯ | 1 | | - |
| 10 | 4SD52Y023 ПОДВЕСКА | 1 | | - |
| 11 | 4SD52Y024 ОПОРА НЕПОДВИЖНАЯ | 1 | | - |
| 12 | 4SD52Y025 ОПОРА СКОЛЬЗЯЩАЯ НАПРАВЛЯЮЩАЯ | 1 | | - |
| 13 | 4SD52Y026 ПОДВЕСКА | 1 | | - |
| 14 | 4SD52Y027 ОПОРА НЕПОДВИЖНАЯ | 1 | | - |

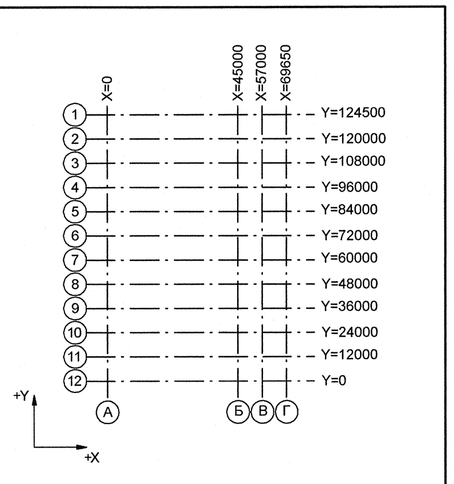


Номер трубопровода - V
Подведомственность - ПБ 03-585-03
Категория трубопровода по ПБ 03-585-03 - II В
Класс безопасности по НП-001-97 - 4
Категория сейсмостойкости по НП-031-01 - II
Рабочие параметры: Pp= 0.004 МПа, tp=45°C
Параметры гидроиспытания: Pr=0.20 МПа, t 5-40 °C
Среда- Вода

| 4TG11201_01 | | 3 | DN 100 | Z+ 2700<br>X+ 175<br>Y- 2775 | 4TG11W01/N1 | | | | S8 4TG11Y01/PT-997 | | | | 4TG11J01/ПТ-235 |
|---|---|---|---|---|---|---|---|---|---|---|---|---|---|
| Код блока | Трубопроводы проектируемые | Позиция детали | Условный проход | Координаты элементов в здании | Код оборудования/ Номер патрубка | Шов заводской | Шов монтажный | Резьбовое соединение | Позиция опоры Код опоры / код проходки | Направление среды | Переход | Штуцер | Код герметичной проходки/ код проходки |

Инв. N подл. R4.00280.1.0.12 | Подп. и дата | Взам. инв. N | ДОПОЛНИТЕЛЬНЫЕ ПОДПИСИ | ДОПОЛНИТЕЛЬНЫЕ ПОДПИСИ

АРХИВНЫЙ ЭКЗЕМПЛЯР

Инв. N подл. R4.00280.1.0.12
Лист 8

| Изм. | Кол.уч. | Лист | № док. | Подпись | Дата |
|---|---|---|---|---|---|
| Инж.Зк. | | Терентьева | | | 16.10 |
| Пров.инж.Зк. | | Отнева | | | 16.10 |
| Пров.вед.инж | | Пантюшина | | | 16.10 |
| И.о.нач.гр. | | Филатов | | | 16.10 |
| Н.контр. | | Краснояров | | | 16.10 |

R4.SD51.3011.012.02.00.002

Ростовская АЭС. Блок 4

Главный корпус. Машинное отделение (ДО, ЭЗТУ). Трубопроводы отсоса паровоздушной смеси из конденсатора ТПН

| Стадия | Лист | Листов |
|---|---|---|
| Р | 1 | 1 |

Изометрический чертеж
4SD52Z29

ОАО "НИАЭП" 2012

Формат А1